T18 basic 實驗室均質機中文操作手冊

一、 功能說明

1 支持桿
2 內六角螺絲
3 轉速計連接口
4 轉速旋鈕
6 電源開關
7 支持夾
8 固定支架
9 均質刀具
10 固定轉鈕

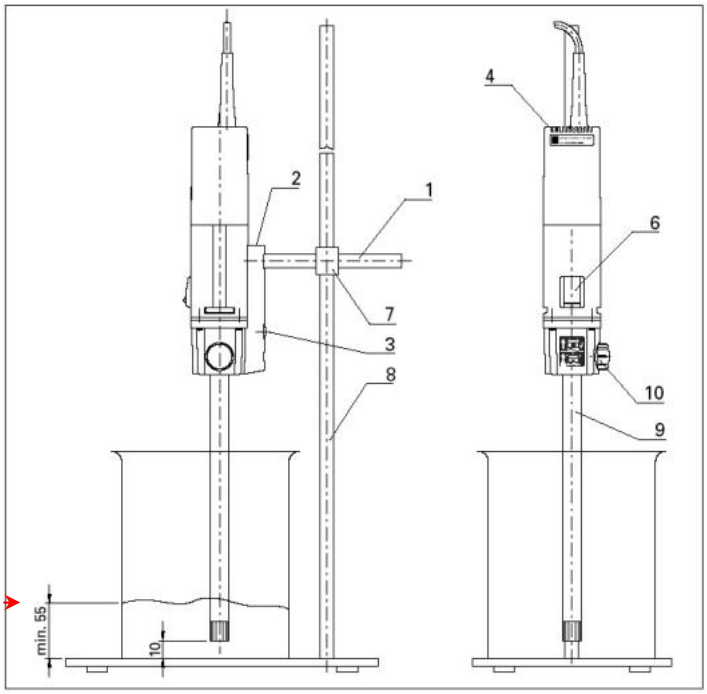

圖一

圖二

均質刀具至少需浸入於液體 55mm 深，距離容器底部至少約 10mm

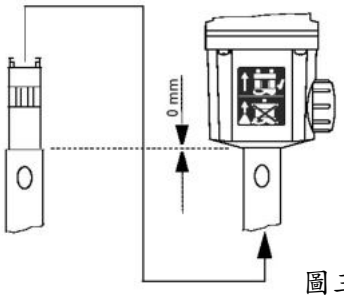

圖三

二、操作說明

1. 關閉電源開關，並將轉速旋鈕調整至刻度‘1’。
2. 將‘固定轉鈕’放鬆後，再將均質刀具垂直插入於均質機中(如圖三)，再將固定轉鈕旋緊。
3. 將均質刀具置入於水溶液中，均質刀具至少需浸入於液體約 55mm 深，並至少距離容器底部約 10mm。
4. 開啟電源開關，此時機器處於運轉中，請依需要調整轉速。
5. 使用完畢後，請先將轉速調整至刻度‘1’，再將電源關閉。